Motorer för garageportar och infartsgrindar

Nyhet: Motorer av generation 4
Öppnar snabbare, är bekvämare och har fler smarta funktioner

HÖRMANN

GT SM 004

INNEHÅLL

4 Goda skäl att välja Hörmann

8 Garageportsmotorer

12 Garageportsmotor SupraMatic

14 Garageportsmotor ProMatic

18 Motorer för infartsgrindar

22 Slaggrindsmotor RotaMatic / RotaMatic Akku-Solar

24 Slaggrindsmotor VersaMatic / VersaMatic Akku-Solar

26 Skjutgrindsmotor LineaMatic / LineaMatic Akku-Solar

28 Skjutgrindsmotor STA 400

32 Smart Home

38 Tillbehör

50 Storlekar och inbyggnadsdata

58 Hörmann produktprogram

Portarna som visas är delvis specialutrustade och motsvarar inte alltid standardutförandet.

De avbildade färgerna och ytorna kan av tryckkteknska skäl avvika något.

Skyddad enligt lagen om upphovsrätt. Eftertryck, även delvis, endast med vårt tillstånd. Rätten till ändringar förbehålls.

◀ Takskjutport, M-profil i antracitgrå RAL 7016, infartsgrind med slaggrindsmotor VersaMatic och ytterdörr ThermoSafe motiv 449

”Ett gott rykte måste man förtjäna.” August Hörmann

Helt i linje med företagsgrundarens filosofi är Hörmann idag ett äkta kvalitetslöfte. Företaget har blivit marknadsledande och nummer 1 i Europa, med över 80 års erfarenhet i port- och drivenhetsbranschen och över 20 miljoner sålda portar och motorer. Det är viktiga faktorer när man väljer en motor från Hörmann.

1 Made in Germany

Hörmann tillverkar själva alla väsentliga port- och motorkomponenter. De är **anpassade till varandra till hundra procent**, och för din säkerhet har de **testats och certifierats** av oberoende, erkända institut. De tillverkas enligt kvalitetssäkringssystemet DIN ISO 9001 i Tyskland och uppfyller alla krav i Europastandard 13241-1. Dessutom arbetar vi hela tiden intensivt med nya produkter, vidareutvecklingar och detaljförbättringar. På det här sättet skapar vi patent och ensamrätter på marknaden.

Made in Germany

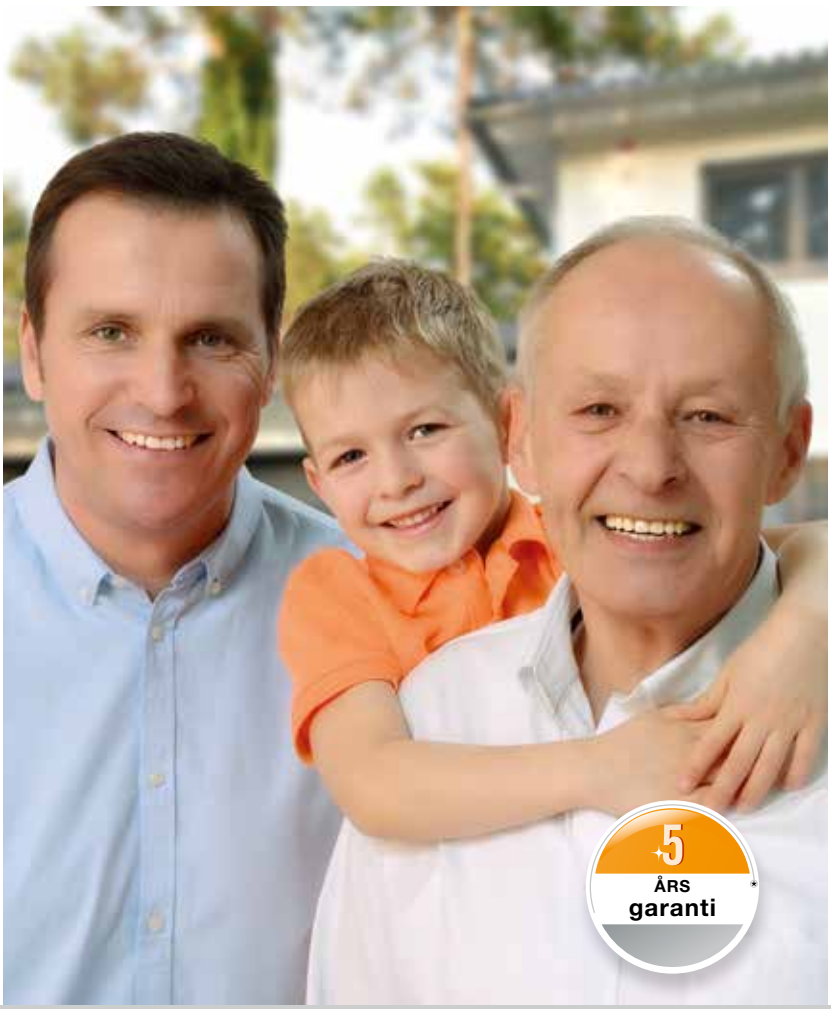

2 Märkeskvalitet för flera generationer

Långtidstester under verkliga förhållanden ger väl beprövade produkter med Hörmann kvalitet. Av den här orsaken och tack vare överlägsna tekniska lösningar samt kompromisslös kvalitetssäkring **ger Hörmann 5 års garanti på alla garage- och grindmotorer.***

* Utförliga garantivillkor finns på: www.hoermann.com

3 Med sikte på framtiden

Hörmann vill föregå med gott exempel. Därför täcker företaget **100 % av sitt energibehov med miljövänligt producerad el.** Genom ett intelligent och certifierat energihanteringssystem, CO_2-neutrala postförsändelser samt materialåtervinning sparar vi varje år över 40 000 ton koldioxid. Sist men inte minst erbjuder Hörmann produkter i linje med en hållbar utveckling.

4 Certifierad säkerhet

Endast hos Hörmann

BiSecur

Det trådlösa tvåvägssystemet BiSecur med extra säker kryptering är ett mycket gott exempel på **framtidsorienterad teknik** för enkel och bekväm manövrering av garage- och infartsportar, dörröppnare, belysning och liknande. Genom den extremt säkra krypteringstekniken BiSecur, som utvecklats av Hörmann, med stabil och störningsfri räckvidd, kan du vara helt säker på att obehöriga inte kan kopiera din fjärrkod. Systemet har testats och certifierats av säkerhetsexperter vid Ruhruniversitetet i Bochum och oberoende testinstitut.

Se även kortfilmen ”BiSecur – trådlöst fjärrsystem med certifierad säkerhet” på: www.hoermann.com/videos

5 Perfekt anpassade

Alla BiSecur motorer, mottagare och manöverelement är 100 % kompatibla. Med ett enkelt knapptryck på din handsändare eller kodlåset manövrerar du förutom din garageport eller infartsgrind även ytterdörrar, dörröppnare eller andra enheter med BiSecur-mottagare. Manöverelementen för BiSecur är även lämpliga för drift med alla Hörmann drivenheter med fjärrfrekvens 868 MHz (tillverkningsår 2003 – 06/2012) (avläsning av portposition dock inte möjlig). **HCP-gränssnittet*, som är standard i varje drivenhet från Hörmann, ger ännu fler möjligheter.** Via det kan du koppla upp alla drivenheter för garageportar och infartsgrindar från Hörmann till externa Smart Home-system.

* HCP = Hörmann Communication Protocol

6 Bekväm portavläsning

Du slipper gå ut i regn och rusk för att kontrollera att porten är stängd. När du trycker på knappen visar färgen på LED-lampan på handsändaren HS 5 BS eller på den invändiga tryckknappen FIT 5 BS portläget. Ytterligare ett tryck på knappen* stänger porten. Du kan inte styra din port på ett säkrare och bekvämare sätt.

* Vid manövrering utom synhåll från porten krävs fotocell.

7 Smart app-styrning

Hörmann BlueSecur

Använd din smartphone som handsändare. **Med den nya Hörmann BlueSecur App styr du bekvämt din garageport eller ytterdörr via Bluetooth**.** Och för övriga familjemedlemmar överför du enkelt fler användarbehörigheter*** permanent eller tidsbegränsat till deras smartphones. På så sätt har hela familjen alltid en egen ”handsändare” med sig.

** i kombination med intern eller extern Bluetooth-mottagare från Hörmann

*** extra köp (köp i appen) i App Store eller Google Play kan krävas

1 2

Indikering på handsändare HS 5 BS

1 Porten är öppen
2 Porten är stängd

Öppna upp för flera fördelar

De nya motorerna av generation 4 öppnar ännu snabbare, är bekvämare och har fler smarta funktioner. Den nya LED-belysningen lyser upp garaget jämnt och gör det lättare att kliva i och ur bilen. Öppna porten automatiskt* för att ventilera garaget och på så sätt effektivt undvika mögelbildning. Dessutom finns motorskenan som ger en stabil och lugn portrörelse. Det är en perfekt kombination av kvalitet, säkerhet och intelligent teknik.

* fuktsensor som tillval krävs

1 Säkert

Endast hos Hörmann Mekanisk uppskjutningsspärr i motorskenan

Inbrottstjuvar får problem med de automatiska garageportarna från Hörmann. **När porten är stängd hakar uppskjutningsspärren automatiskt i anslaget i styrskenan.** Porten låses direkt och får ett mycket gott uppbändningsskydd. Denna låsning är helt mekanisk och fungerar även vid strömavbrott, till skillnad från motorer från andra tillverkare.

Se även kortfilmen "Garageportsmotorer – betryggande säkra" på: www.hoermann.com/videos

2 Tillförlitliga

Den tillförlitliga kraftbegränsningsautomatiken får porten att stanna vid plötsliga hinder. För ännu bättre skydd och högre säkerhet rekommenderar vi montering av en beröringsfri fotocell.

Tack vare **mjukstart och mjukstopp öppnas och stängs porten tyst med en jämn rörelse.** Start- och stoppförloppet kan ställas in individuellt för din garageport. På så vis blir slitaget på garageporten lägre och du får glädje av den längre.

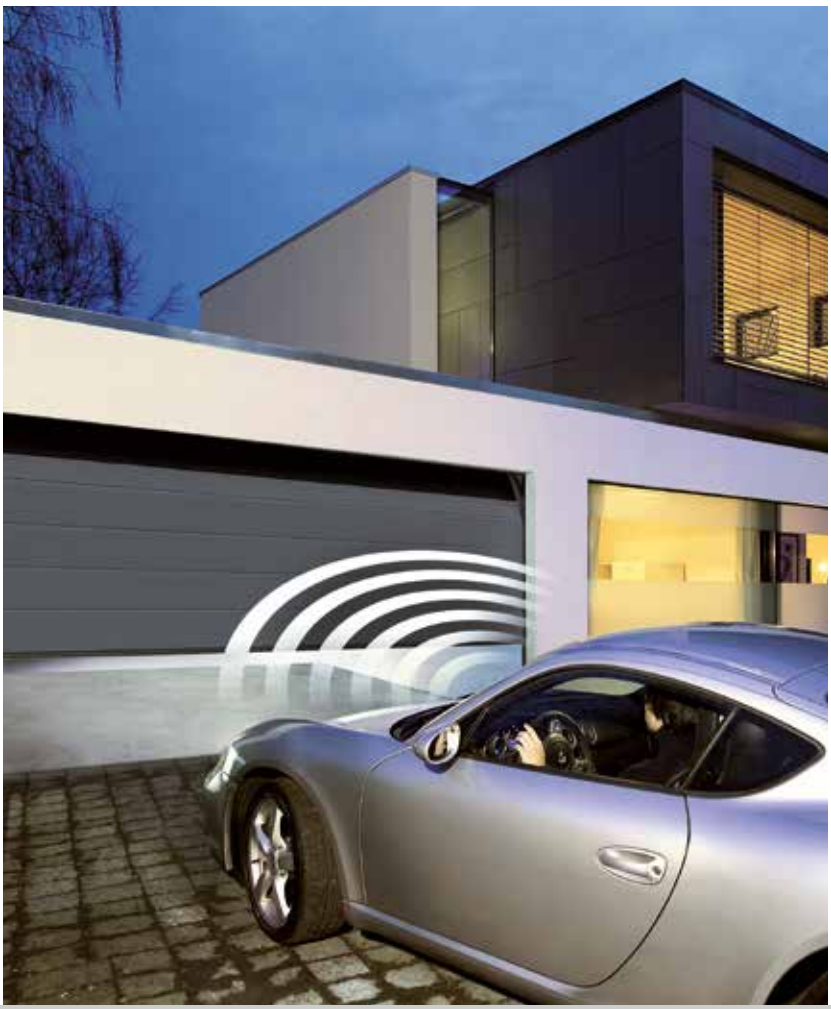

3 Snabb

Du kan köra in snabbare med garageportsmotorn SupraMatic i kombination med din takskjutport från Hörmann. **Öppningshastigheten på upp till 25 cm/s*** innebär ökad säkerhet och mindre stress vid garageinfarter med mycket trafik. Jämför SupraMatic-motorns öppningshastighet med vanliga motorer.

* vid takskjutport med SupraMatic E upp till 7,5 m² portbladsyta, med SupraMatic P upp till 9 m² portbladsyta, vid större portyta upp till max. 22 cm/s

4 Certifierade

Hörmann garageportsmotorer är perfekt anpassade till Hörmann takskjutportar och kontrollerade och certifierade enligt TTZ-riktlinjerna ”Inbrottsskydd för garageportar” **av oberoende kontrollinstitut**.

SupraMatic 4
Mycket snabb portöppning och smarta extrafunktioner

Öppna porten supersnabbt med handsändaren och kör direkt från gatan in i garaget. Tack vare Bluetooth-mottagaren, som är standard, kan du även öppna porten via Hörmann BlueSecur App. Då har du alltid portöppnaren med dig i telefonen. Och den exklusiva kåpan i rostfritt stål ger ett elegant intryck.

BiSecur

Handsändare HSE 4 BS med svart greppvänlig yta och ändkåpor i krom ingår som standard.

Garageportsmotorer	SupraMatic E ■ NYHET	SupraMatic P ■ NYHET
Bluetooth-mottagare	integrerad, till- och frånkopplingsbar	integrerad, till- och frånkopplingsbar
HCP-gränssnitt	integrerat	integrerat
Cykler per dag / timme	25 / 10	50 / 10
Drag- och tryckkraft	650 N	750 N
Toppkraft	800 N	1000 N
Öppningshastighet max.	25 cm/s*	25 cm/s*
Belysning	20 LED	30 LED-löpljus
Portbredd max.	5500 mm	6000 mm
Portyta max.	13,75 m²	15 m²

* vid takskjutport med SupraMatic E upp till 7,5 m² portbladsyta, med SupraMatic P upp till 9 m² portbladsyta, vid större portyta upp till max. 22 cm/s
** jämfört med ProMatic Serie 3
*** fuktsensor som tillval krävs

Speciella egenskaper

Supersnabb portöppning

Eftersom öppningshastigheten på upp till 25 cm/s* är 75 % högre** kommer du in i garaget snabbare.

Smart app-styrning ■ NYHET

Med Bluetooth-mottagaren (standard) kan du styra drivenheten med Hörmann BlueSecur App på din smartphone (se sidan 34 – 35).

Enkel avläsning av portläget

Med handsändaren HS 5 BS eller den invändiga tryckknappen FIT 5 som tillval kan du alltid kontrollera om garageporten är stängd.

Bekväm ventilering av garaget

Med ventilationsläget*** kan du ventilera garaget automatiskt utan att behöva öppna porten helt (se sidan 44 – 45).

Integrerad LED-belysning

Med motorbelysningen med 20 LED:er (SupraMatic E) resp. 30 LED:er (SupraMatic P) blir garaget mycket väl upplyst och upp till 3 resp. 5 ggr** ljusare.

Superenkel programmering

Anslutna tillbehör identifieras automatiskt och motorfunktionerna ställs enkelt in med ett tvåsiffrigt nummer.

Intelligent uppkoppling ■ NYHET

Tillvalsmoduler för Smart Home-system ansluts enkelt via HCP-gränssnittet (se sidan 36 – 37).

Låg strömförbrukning

I standby är strömförbrukningen under 1 W, vilket både är miljövänligt och snällt mot plånboken.

Hörmann BlueSecur

Bluetooth-mottagare för användning med smartphone via Hörmann BlueSecur App ingår som standard.

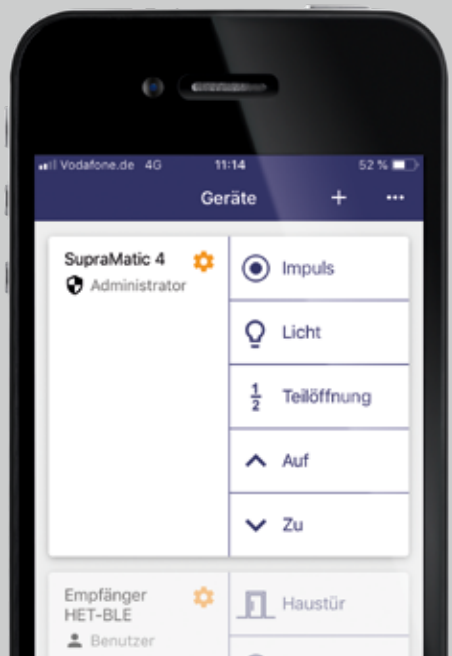

ProMatic 4
Premiumkvalitet
till bra pris

Med handsändare eller kodlås öppnar du garageporten snabbt och enkelt. Naturligtvis kan du också få den bekväma ventilationsfunktionen och jämna belysningen. Om det inte finns el i garaget ger batteridrivna Promatic Akku samma fördelar som en automatisk drivenhet.

BiSecur

Handsändare HSE 4 BS med svart greppvänlig yta och ändkåpor i plast ingår som standard.

Garageportsmotorer	ProMatic 4 ■ NYHET	ProMatic 2 Akku
Bluetooth-mottagare	tillval (HET-BLE)	
HCP-gränssnitt	integrerat	
Cykler per dag / timme	25 / 10	5 / 2
Drag- och tryckkraft	600 N	350 N
Toppkraft	750 N	400 N
Öppningshastighet max.	20 cm/s*	13 cm/s
Belysning	10 LED	1 LED-lampa
Portbredd max.	5000 mm	3000 mm
Portyta max.	11,25 m²	8 m²

* vid takskjutport
** gäller ej för ProMatic 2 Akku
*** jämfört med ProMatic Serie 3
**** fuktsensor som tillval krävs

Speciella egenskaper**

Snabb portöppning

Eftersom öppningshastigheten är 40 % högre*** kör du in i garaget bekvämare.

Enkel avläsning av portläget

Med handsändaren HS 5 BS eller eller den invändiga tryckknappen FIT 5 som tillval kan du alltid kontrollera om garageporten är stängd.

Bekväm ventilering av garaget

Med ventilationsläget**** kan du ventilera garaget automatiskt utan att behöva öppna porten helt (se sidan 44 – 45).

Integrerad LED-belysning

Med motorbelysningen med 10 LED:er blir garaget mycket väl upplyst och upp till 2 ggr*** ljusare.

Intelligent uppkoppling ■ **NYHET**

Tillvalsmoduler för Smart Home-system ansluts enkelt via HCP-gränssnittet (se sidan 36 – 37).

Låg strömförbrukning

I standby är strömförbrukningen under 1 W, vilket både är miljövänligt och snällt mot plånboken.

ProMatic 2 Akku för garage utan el

Saknar ditt garage ström är ProMatic 2 Akku den perfekta lösningen. Beroende på antalet portcykler per dag kan du manövrera motorn upp till flera veckor. Om batteriet är urladdat laddar du snabbt upp det i ett vanligt eluttag, t.ex. över natten. Med tillvalet solmodul laddar du batteriet mycket bekvämt. Tack vare den laddas batteriet upp automatiskt (se sidan 31).

Endast hos Hörmann

Mekanisk uppskjutningsspärr i motorskenan

Automatisk portlåsning i motorskenan

När garageporten är stängd hakar uppskjutningsspärren 1 automatiskt i anslaget i styrskenan. Porten låses direkt och får ett mycket gott uppbändningsskydd. Detta sker helt mekaniskt och porten är därmed skyddad även om strömmen bryts!

Se även kortfilmen "Garageportsmotorer – betryggande säkra" på: www.hoermann.com/videos

Mycket platt styrskena

Eftersom styrskenan 2 bara är 30 mm hög passar den alla vanliga garageportsmotorer och är därför perfekt även för kompletteringar.

Invändig nödupplåsning

Vid strömavbrott öppnar du porten inifrån utan problem 3.

Portmedbringare i universalutförande

Universal-portmedbringaren 4 passar alla vanligt förekommande vipp- och takskjutportar.

Underhållsfri kuggrem

Kevlar-kuggremmen 5 med förstärkning av aramidfibrer är extra draghållfast och tyst. Den behöver inte smörjas – en stor fördel jämfört med kedje- eller spindeldrivning.

Automatisk remspänning

Den kraftfulla fjädermekanismen 6 spänner kuggremmen automatiskt och ger på så sätt en lugn och jämn rörelse.

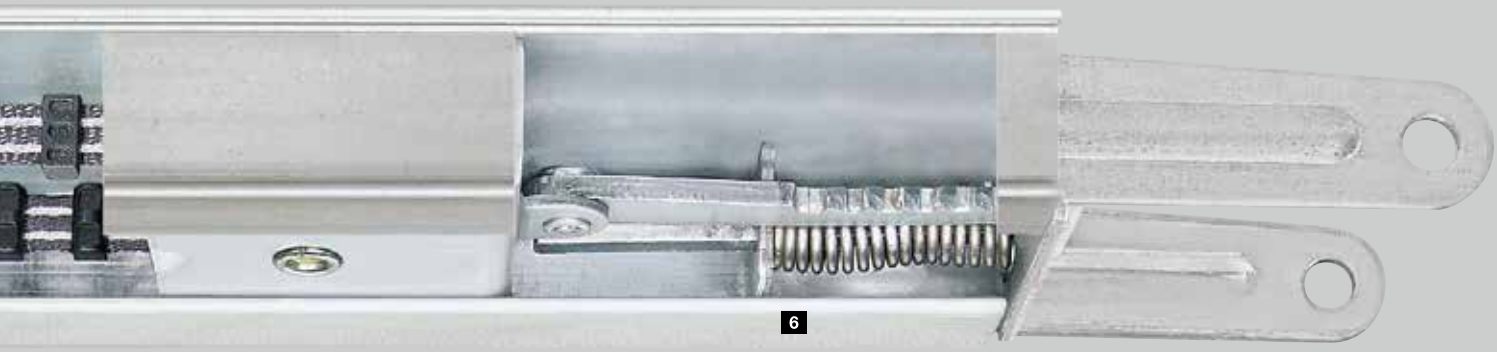

6

Kompakt enhet

Hos Hörmann bildar porten, motorn och skenan en enda fast, kompakt enhet. Inga extra styrningsenheter eller lösa, rörliga anslutningskablar behövs.

Enkel installation

Det går snabbt och enkelt att montera motorer från Hörmann. Med de variabla upphängningarna sätter man fast styrskenan individuellt: antingen i taket eller direkt på den förstärkta förbindningsprofilen på takskjutporten från Hörmann (upp till 3000 mm portbredd). Ännu en fördel är att en enda upphängning räcker, även om skenorna är långa.

Monterad i mitten

Eftersom motorskenan är monterad mitt på portbladet inverkar dragkrafterna jämnt över porten. Det förhindrar sned gång och minskar slitage, vilket ofta är fallet hos motorer som är installerade på en sida.

Enkel montering
För takskjutportar från Hörmann med en portbredd upp till 3000 mm kan motorskenan enkelt monteras på portens förbindningsprofil.

Specialbeslag för slagportar
Tillvalsbeslaget är lätt att montera och är därmed även mycket lätt att komplettera med.

Automatiskt redan från början

Njut av maximal driftkomfort redan när du kör in på gården, genom att utrusta infartsgrinden med en fjärrstyrd motor. Med de praktiska extrafunktionerna blir det ännu bekvämare. Om du vill kan grinden stängas automatiskt* eller bara öppnas delvis för att personer ska kunna passera. Och genom att trycka på en knapp på handsändaren HS 5 BS ser du från vardagsrummet om infartsgrinden är öppen eller stängd. Med de batteridrivna motorerna RotaMatic, VersaMatic och LineaMatic får du en bekväm funktion utan att behöva dra elledningar till infartsgrinden.

* För denna funktion krävs en fotocell som tillval.

1 Säkra

Hörmann grindmotorer fungerar säkert i varje fas av öppningen och stängningen tack vare **kraftbegränsningsautomatiken**. Om **det exempelvis plötsligt skulle uppstå ett hinder stannar grinden genast.** Fotoceller som identifierar personer och föremål beröringsfritt ger extra säkerhet. De kan på ett elegant och enkelt sätt integreras i säkerhetsmonteringsstolparna (se sidan 47) och placeras i infarten – för hög säkerhet i slag- eller skjutgrindens område.

2 Tillförlitliga

Grindmotorerna från Hörmann **får en mycket tyst och säker gång tack vare mjukstart och mjukstopp.** Grinden startar utan ryck och bromsar mjukt när den stängs. Det skyddar porten, motorn – och grannarnas nerver.

3 Robusta

För att stå emot mekaniska påfrestningar är motorerna för infartsgrindar från Hörmann av **mycket robust och hög kvalitet.** Väderbeständigt och långlivat material är en garanti för att motorn kommer fungera länge. För mycket kalla områden finns RotaMatic med integrerad uppvärmning.

4 Certifierade

Hörmann grindmotorer fungerar säkert i varje fas av öppning och stängning. Motorn är **kontrollerad och certifierad av oberoende testinstitut** enligt DIN EN 13241-1 för flera olika storlekar på infartsgrindar och varierande inbyggnadssituationer.

RotaMatic
Slimmad och elegant

Slaggrindsmotorn RotaMatic från Hörmann är med sin slanka design perfekt för din vackra slaggrind. Funktion och säkerhet i samverkan. Du behöver inte avstå från komfort även om det inte finns någon ström. Det ser RotaMatic Akku-Solar till.

BiSecur

Handsändare HS 5 BS med svart greppvänlig yta som standard

Slaggrindsmotorer	RotaMatic	RotaMatic P	RotaMatic PL	RotaMatic Akku-Solar
Bluetooth-mottagare	tillval (HET-BLE)	tillval (HET-BLE)	tillval (HET-BLE)	tillval (HET-BLE)
HCP-bussanslutning	integrerat	integrerat	integrerat	integrerat
Cykler per dag / timme	20 / 5	40 / 10	40 / 10	5 / 2
Spindelhastigheter max.	2,5 cm/s	2,5 cm/s	2,5 cm/s	1,5 cm/s
Drag- / tryckkraft max.	2200 N	2700 N	2700 N	1100 N
Grindflygelbredd Min. – max.	1000 – 2500 mm	1000 – 2500 mm	1500 – 4000 mm	1000 – 2500 mm
Grindflygelhöjd max.	2000 mm	2000 mm	2000 mm	2000 mm
Vikt max.	220 kg	400 kg	400 kg	120 kg

Speciella egenskaper

Praktisk personpassage

Grindar med 2 flyglar kan öppnas delvis för snabbare genomgång.

Enkel avläsning av portläget

Med handsändaren HS 5 BS som standard eller den invändiga tryckknappen FIT 5 kan du alltid kontrollera om infartsgrinden är öppen eller stängd (inte för RotaMatic Akku-Solar).

Intelligent uppkoppling

Via HCP-gränssnittet kan tillvalsmoduler för Smart Home-system enkelt anslutas (läs mer på sidan 36 – 37).

Låg strömförbrukning

I standby är strömförbrukningen under 1 W, vilket både är miljövänligt och snällt mot plånboken.

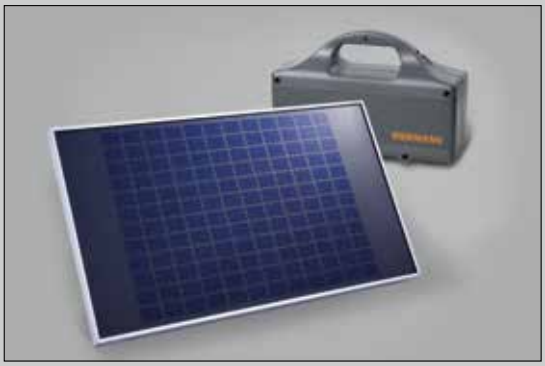

RotaMatic Akku-Solar för infarter utan el

Om det inte finns någon elanslutning i närheten av din infartsgrind är den effektiva motorn RotaMatic Akku-Solar den perfekta lösningen. Det effektiva batteriet är säkert placerat i ett separat hus. Det laddas upp via en standard-solmodul (se sidan 31).

VersaMatic
Flexibel för speciella inbyggnadssituationer

Slaggrindsmotorn VersaMatic med integrerad styrning är den perfekta lösningen för ovanliga inbyggnadssituationer. Den passar t.ex. för montering på mycket djupa grindstolpar. Dessutom kan monteringsläget väljas individuellt och på så sätt anpassas optimalt till olika situationer. Någon separat styrning behöver inte heller monteras – vilket är plastbesparande och dessutom billigare.

BiSecur

Handsändare HS 5 BS med svart greppvänlig yta som standard

Slaggrindsmotorer	VersaMatic	VersaMatic P	VersaMatic Akku-Solar
Bluetooth-mottagare	tillval (HET-BLE)	tillval (HET-BLE)	tillval (HET-BLE)
HCP-gränssnitt	integrerat	integrerat	integrerat
Cykler per dag / timme	20 / 5	40 / 10	5 / 2
Vridmoment max.	250 Nm	300 Nm	200 Nm
Tomgångsvarvtal max.	2,6 v/min	2,7 v/min	1,7 v/min
Grindflygelbredd Min. – max.	1000 – 2000 mm	1000 – 3000 mm	1000 – 2000 mm
Grindflygelhöjd max.	2000 mm	2000 mm	2000 mm
Vikt max.	200 kg	300 kg	150 kg

Speciella egenskaper

Skonsam portrörelse

Den inställbara hastigheten och mjukstart och mjukstopp ger en jämn grindrörelse även för större grindar.

Praktisk personpassage

Grindar med 2 flyglar kan öppnas delvis för snabbare genomgång.

Enkel avläsning av portläget

Med handsändaren HS 5 BS som standard eller den invändiga tryckknappen FIT 5 kan du alltid kontrollera om din infartsgrind är öppen eller stängd.

Intelligent uppkoppling

Via HCP-gränssnittet kan tillvalsmoduler för Smart Home-system enkelt anslutas (läs mer på sidan 36 – 37).

Låg strömförbrukning

I standby är strömförbrukningen under 1 W, vilket både är miljövänligt och snällt mot plånboken.

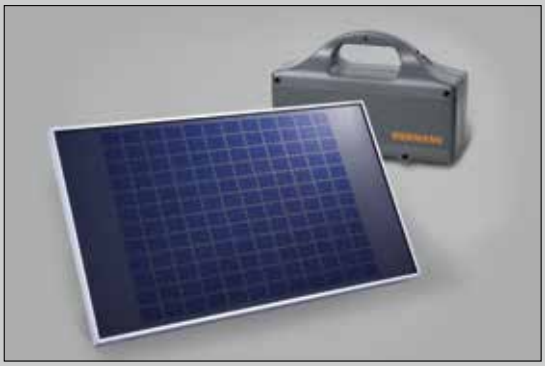

VersaMatic Akku-Solar för infarter utan el

Lika flexibel som motorn VersaMatic är dess möjligheter till strömförsörjning. Om det inte finns någon elanslutning i närheten av grinden kan VersaMatic Akku-Solar användas, eftersom den inte kräver någon elanslutning. Det effektiva batteriet är säkert placerat i ett separat hus. Det laddas upp via en standard-solmodul (se sidan 31).

LineaMatic Kompakt och pålitlig

Skjutgrindsmotorn LineaMatic har ett kompakt hölje av pressgjuten zink och glasfiberförstärkt plast, pålitlig elektronik och kan justeras på höjden.

BiSecur

Handsändare HS 5 BS med svart greppvänlig yta som standard

Skjutgrindsmotor	LineaMatic	LineaMatic P	LineaMatic H (ej trådlöst)	LineaMatic Akku-Solar
Bluetooth-mottagare	tillval (HET-BLE)	tillval (HET-BLE)	tillval (HET-BLE)	tillval (HET-BLE)
HCP-gränssnitt	integrerat	integrerat	integrerat	integrerat
Cykler per dag / timme	20 / 5	40 / 10	40 / 10	5 / 2
Grindhastigheter max.	22 cm/s	20 cm/s	15 cm/s	15 cm/s
Drag- / tryckkraft max.	2200 N	2700 N	2700 N	1100 N
Grindflygelbredd Min. – max.	800 – 6000 mm	800 – 8000 mm	800 – 10000 mm	800 – 6000 mm
Grindflygelhöjd max.	2000 mm	2000 mm	3000 mm	2000 mm
Vikt max.	300 kg	500 kg	800 kg	200 kg
Vikt självbärande max.	250 kg	400 kg	600 kg	150 kg

Speciella egenskaper

Praktisk personpassage

Grindflygeln kan även öppnas delvis för personpassage.

Enkel avläsning av portläget

Med handsändaren HS 5 BS som standard eller den invändiga tryckknappen FIT 5 kan du alltid kontrollera om din infartsgrind är öppen eller stängd (inte vid LineaMatic H).

Intelligent uppkoppling

Via HCP-gränssnittet kan tillvalsmoduler för Smart Home-system enkelt anslutas (läs mer på sidan 36 – 37).

Låg strömförbrukning

I standby är strömförbrukningen under 1 W, vilket både är miljövänligt och snällt mot plånboken.

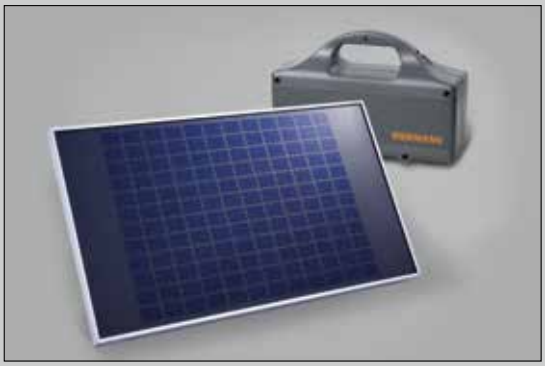

LineaMatic Akku-Solar för infarter utan el

Har du ingen strömanslutning vid infartsgrinden är varianten Akku-Solar mycket lämplig. Det effektiva batteriet är säkert placerat i ett separat hus. Det laddas upp via en standard-solmodul (se sidan 31).

STA 400
Robust för stora grindar

Motorn för skjutgrindar, STA 400, är speciellt konstruerad för stora grindar. Det passande styrsystemet B 460 FU ger en exakt grindrörelse och är utrustad med mjukstopp.

Skjutgrindsmotor	STA 400
Bluetooth-mottagare	tillval (HET-BLE)
Cykler per dag / timme	100 / 20
Drag- / tryckkraft max.	2000 N
Grindflygelbredd Min. – max.	1000 – 17000 mm
Grindflygelhöjd max.	3000 mm
Vikt max.	2500 kg
Vikt självbärande max.	1800 kg

För extra säkerhet

I många fall är det viktigt att öka grindens säkerhet. Med dämpningsprofiler minskar risken för person- och materialskador, och signalljus varnar optiskt vid grindrörelser. Hos Hörmann finns bästa möjliga lösning för alla slag- och skjutgrindar.

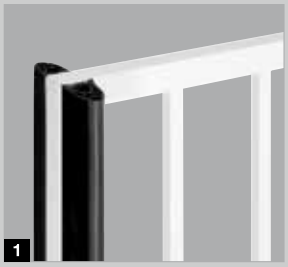
1

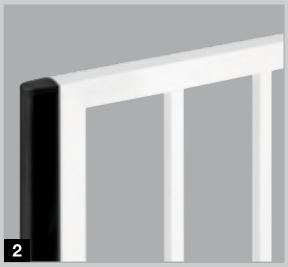
2

3

4

Dämpningsprofil

En dämpningsprofil minskar kraften vid en eventuell kollision med ett fordon eller en person, vilket reducerar person- och materialskadorna. Den finns som tillval för slag- 1 resp. skjutgrindar 2. Drivkrafterna i RotaMatic, VersaMatic och LineaMatic med en dämpningsprofil är kontrollerade och certifierade för flera olika grindstorlekar och inbyggnadssituationer av ett godkänt testinstitut.

3 Ellås

Slaggrindar utsätts för enorma belastningar när det blåser hårt. Med ett extra ellås kan de inte blåsa upp.

4 Signalljus

En optisk signal under portrörelsen ger ökad säkerhet dygnet runt.

För ökat oberoende

Även om elanslutning saknas behöver man inte avstå från att använda en motor till garageporten eller infartsgrinden: motorerna från Hörmann kan manövreras i flera veckor utan ström i Akku- resp. Akku-Solar-versionen. i ProMatic Akku kan batteriet laddas via ett vanligt eluttag, till exempel under natten. Ännu bekvämare kan batteriet laddas via solmodulen.

1 Enkel uppladdning

Eftersom batteriet har ett handtag och inte väger så mycket är det lätt att flytta det vid uppladdning via ett eluttag.

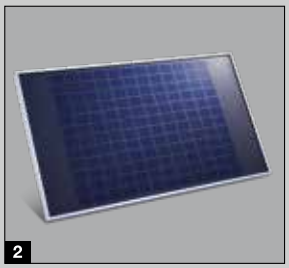

2 Solmodul

Batteriet laddas upp via solmodulen. Levereras med monteringsmaterial, 10 m anslutningskabel och laddningskontroll, mått: 330 × 580 mm.

	ProMatic Akku	RotaMatic Akku-Solar	VersaMatic Akku-Solar	LineaMatic Akku-Solar
Solmodul	som tillval	som standard	som standard	som standard
Användningstid*	ca 40 dagar	ca 30 dagar	ca 30 dagar	ca 30 dagar
Uppladdning**	via eluttag ca 5 – 10 timmar eller som tillval via solmodul	via solmodul eller eluttag ca 5 – 10 timmar	via solmodul eller eluttag ca 5 – 10 timmar	via solmodul eller eluttag ca 5 – 10 timmar
Vikt (kg)	8,8	8,8	8,8	8,8
Mått (mm)	320 × 220 × 115	320 × 220 × 115	320 × 220 × 115	320 × 220 × 115

* Vid 4 portcykler per dag i genomsnitt och en omgivningstemperatur på 20 °C
** Beroende på laddningstillståndet

Lika individuellt som du

Trådlöst, via smartphone-appen eller ett externt Smart Home-system – välj ditt favoritsätt att styra motorer, lås och andra enheter. i översikten ser du vilken teknik som passar dig bäst.

1 Garageportsmotorer
2 Motorer för infartsgrindar
3 Lås för ytterdörrar
4 Dörröppnare
5 Mottagare för elutrustning
6 Belysning
7 Ljus- och insynsskydd*
8 Övervakning*
9 Klimatreglering*
10 Husautomatisering*

* beroende på Smart Home-system

Säkert fjärrsystem

Det certifierade BiSecur-systemet är integrerat i alla port- och grindmotorer som har fjärrmottagare som standard, ger en mycket säker trådlös förbindelse och är **100 % kompatibelt.** Använd manöver- och anslutningsmöjligheterna – från handsändare, via invändiga och utvändiga knappar till mottagare och dörrlås (se sidan 40 – 42).

Smart app-styrning

Med nya H**örmann BlueSecur App** samlar du alla motorfunktioner överskådligt på din smartphone och kan bekvämt styra alla portar och dörrar som är utrustade med en Bluetooth-mottagare. Genom individuella användarnycklar överför du enkelt behörigheter till andra smartphones. På så sätt har alla familjemedlemmar alltid sin port- och dörröppnare med sig (se sidan 34 – 35).

Intelligent uppkoppling

Via **HCP-gränssnittet, som är standard, kopplar du upp garageportsmotorn och infartsgrinden till externa Smart Home-system genom tillvalsmoduler.** Samla alla manöver-, energi- och säkerhetsfunktioner från Homematic och DeltaDore (se sidan 36 – 37).

Smart app-styrning

Hörmann BlueSecur

Med nya Hörmann BlueSecur App har du alltid dörr- och portöppnaren med dig i telefonen. Använd de individuella inställningsmöjligheterna och anpassa funktionerna och användargränssnitten precis som du vill. Överför permanenta eller tidsbegränsade användarbehörigheter* till andra smartphones. Då behöver övriga familjemedlemmar inte ta med sig nyckeln, och grannen kan till exempel komma in och vattna blommorna när du är på semester.

* extra köp (köp i appen) i App Store eller Google Play kan krävas

1

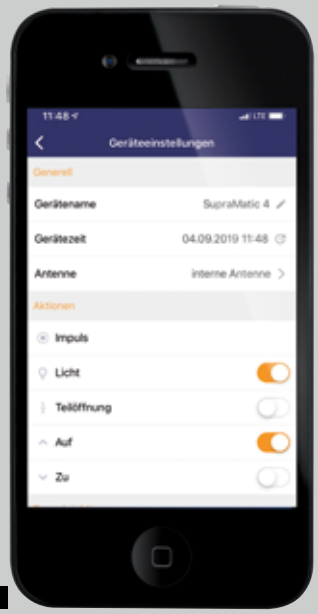

2

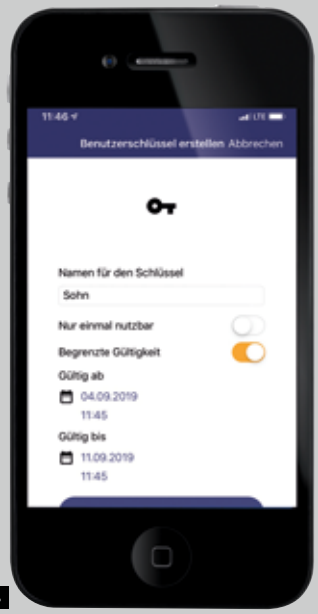

3

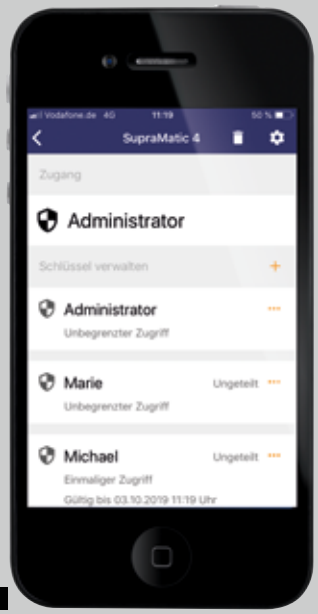

4

Enkel installation

- Ladda ner Hörmann BlueSecur App
- Skanna QR-koden på drivenheten eller den externa mottagaren från Hörmann BlueSecur-kortet 1
- Automatisk överföring av manöverfunktioner till smartphone
- Individuell inställning av önskat antal funktioner av användaren

Behändig manövrering

- Via smartphone behövs ingen handsändare eller annat manöverelement
- Du bestämmer själv mottagar- / enhetsnamn och namn på driftfunktionerna 2
- Individuellt val av driftfunktioner per mottagare eller motor

Individuell användaradministration

- En gratis användarnyckel ingår (med automatisk adminfunktion) 3
- Extra, permanenta användarnycklar 4 för överföring till fler smartphones kan laddas ner från AppStore eller Google Play

Intelligent uppkoppling

Du kan enkelt integrera motorerna till garageporten och infartsgrinden i ditt Smart Home-system och styra dem säkert via en surfplatta eller smartphone. Säkra hemmet på natten eller under semestern, lås ytterdörren och stäng portarna automatiskt. Utnyttja alla funktioner som de automatiska styrningarna kan ge i ditt smarta hem.

En detaljerad lista över kompatibla produkter från Hörmann finns på www.hoermann.de/Mediacenter

homematic IP

Modul med trådlös anslutning
till Smart Home-systemet

Säkerhet | Komfort | Energisparande | Belysning | Rulljalusier | Klimat

DELTA DORE

Modul med trådlös anslutning
till Smart Home-systemet

Säkerhet | Komfort | Energisparande | Belysning | Rulljalusier

HCP HUB3
För anslutning av upp till
3 HCP-moduler eller flera
Smart Home-system* till ett
HCP-gränssnitt på enheten.

* i kombination med adaptern HAP 1

Mer komfort för ditt hem

I vårt tillbehörsprogram finns det något för alla som tycker att det är extra viktigt med tillförlitlig kvalitet, intelligent teknik och exklusiv design. Öppna dina portar och dörrar med fingeravtryck eller kod eller använd ett Hörmann fjärrstyrt eluttag eller andra elektriska enheter (till exempel lampor och hushållsapparater m.m.). Ljus- och säkerhetstillbehör lyser dessutom upp ditt infartsområde med stor räckvidd och gör manövreringen av dina garageportar och infartsgrindar ännu säkrare. Du kan också öppna innerdörrarna med Hörmann PortaMatic-motorn för ett hem utan hinder.

Mer information finns i broschyren Dörröppnare PortaMatic.

Handsändare HS 5 BS
4 knappfunktioner plus avläsningsknapp.
1 Svart eller vit högglansyta
2 Svart greppvänlig yta

Handsändare HS 4 BS
4 knappfunktioner.
3 Svart greppvänlig yta

Handsändare HS 1 BS
1 knappfunktion.
4 Svart greppvänlig yta

Handsändare HSE 1 BS
1 knappfunktion, inkl. ögla för nyckelring.
5 Svart greppvänlig yta

Handsändare HSE 4 BS
4 knappfunktioner, inkl. ögla för nyckelring.
6 Svart greppvänlig yta med ändkåpor av krom eller plast

Handsändare HSE 2 BS
2 knappfunktioner, inkl. ögla för nyckelring
7 Svart eller vit högglansyta
8 Högglansyta i grönt, lila, gult, rött, orange
9 Dekor i silver, kolfiber, mörkt rotträ

(bild från vänster)

10 Handsändare HSD 2-A BS
Aluminiumlook,
2 knappfunktioner, kan även
användas som nyckelring.

11 Handsändare HSD 2-C BS
Högglansförkromad,
2 knappfunktioner, kan även
användas som nyckelring.

12 Handsändare HSP 4 BS
4 knappfunktioner,
med sändningsspärr,
inkl. nyckelring.

13 Handsändare HSZ 1 BS
1 knappfunktion, placeras
i bilens 12 voltsuttag.

14 Handsändare HSZ 2 BS
2 knappfunktioner,
placeras i bilens 12 voltsuttag.

15 Hållare till handsändare
inkl. solskyddsclips
Monteras på vägg eller fästs
på bilens solskydd, transparent,
finns i 2 utföranden för:
HS 5 BS, HS 4 BS, HS 1 BS och
HSE 2 BS, HSE 1 BS.

Invändig tryckknapp
FIT 1 BS
1 knappfunktion med stor
brytare för enkel hantering.

Invändig tryckknapp
FIT 4 BS
4 knappfunktioner.

Invändig tryckknapp
FIT 5 BS
4 knappfunktioner plus
avläsningsknapp.

Invändig tryckknapp
FIT 2-1 BS
För 2 funktioner,
anslutningsmöjlighet för
max. 2 manöverelement via
kabel t.ex. nyckelbrytare.

Sändare för infällt montage
För två funktioner, för infälld
montering, central installation
inomhus med fritt synfält till
garageporten.

HSU 2 BS: för kopplingsdosor
med 55 mm Ø med anslutning
till husets elnät.
FUS 2 BS: för kopplingsdosor
med 55 mm Ø inkl. 1,5 V batteri.

Kodlås FCT 3-1 BS
■ NYHET
För 3 funktioner, med knappbelysning, kan monteras infällt eller utanpåliggande.

Kodlås FCT 10-1 BS
■ NYHET
För 10 funktioner, med knappbelysning och fällbart lock, kan monteras infällt eller utanpåliggande.

Trådlös fingerskanner FFL 25 BS ■ NYHET
För 2 funktioner, upp till 25 fingeravtryck, med fällbart lock, kan monteras infällt eller utanpåliggande.

Uttag för fjärrmottagare FES 1 BS
För till- och frånkoppling av belysning och andra enheter, upp till 2500 W.
FES 1-1 BS
För styrning (impuls) av motorer från andra tillverkare samt till- och frånkoppling av belysning och andra förbrukare, upp till 2500 W.

Bluetooth-mottagare HET-BLE ■ NYHET
För styrning via Hörmann BlueSecur App, impuls-styrning av motorer för garage- och infartsgrindar, lås till ytterdörrar och dörröppnare.

Fjärrmottagare ESE
För val av riktning ”Öppna port – Stopp – Stäng port” med olika knappar på ett manöverelement, för SupraMatic motor.

Fjärrmottagare HER 1
(1, 2 eller 4 kanaler) för styrning av en extra ytterbelysning eller garageport (av annat fabrikat) med trådlösa tillbehör från Hörmann.

Transponderlås
TTR 1000-1
För 1 funktion, för programmering av 1000 nycklar, 1 nyckel och 1 kort ingår i leveransomfattningen (fler kan fås på begäran).

Kodlås
CTP 3-1
För 3 funktioner, med upplysta symboler och beröringskänslig svart pekyta.

Kodlås
CTR 1b-1/ 3b-1
För 1 eller 3 funktioner.

Kodlås
CTV 3-1
För 3 funktioner, mycket robust med metallknappsats.

Fingerskanner
FL 150
För 2 funktioner, styrning med hjälp av fingeravtryck, kan lagra upp till 150 fingeravtryck.

Invändig tryckknapp
IT 1b-1
Stor, belyst knapp för bekväm öppning av porten.

Invändig tryckknapp
IT 3b-1
Stor knapp, med belyst cirkel för portöppning, knappar för manövrering av motorbelysning och frånkoppling av fjärrsystemet.

Nyckelbrytare.
1 STUP 50
2 STAP 50
I infällt och utanpåliggande utförande, inklusive 3 nycklar.

Nyckelbrytare
ESU 40 / ESA 40
I infällt och utanpåliggande utförande, inklusive 3 nycklar.

Optimal ventilation av garaget skyddar mot korrosion och mögel

Särskilt när det gäller värmeisolerade garageportar installerade i dåligt isolerade garage är regelbunden ventilation av garaget mycket viktigt. Fuktsensorn reglerar automatiskt ventilationen. Om luftfuktigheten i ditt garage är för hög öppnar den automatiskt porten. När fuktigheten i garaget har justerats stängs porten automatiskt.

Mer information finns i broschyren Takskjutport för garage.

1

2

1 Fuktsensor HKSI* för automatisk garageventilation

- För att övervaka luftfuktigheten i garaget och ventilera automatiskt
- Om luftfuktigheten blir för hög öppnas porten automatiskt och stängs igen när luftfuktigheten har reglerats
- Porten öppnas och stängs automatiskt via funktionen ”Ventilationsläge” utan att någon extra säkerhetsfotocell behöver monteras
- Inställbart temperaturområde vid vilket porten inte öppnas (t.ex. vid frostrisk i garaget)
- Inställbara drifttider (t.ex. nattstängning) och öppettider (t.ex. max 2 timmar per ventilation)
- Kan utökas med fuktsensorn HKSA 2 som mäter luftfuktigheten utomhus och förhindrar att porten öppnas om värdena är höga samt aktiverar en fläkt på plats för snabb och effektiv ventilering

3

3 Ventilationsöppning vid översta portsektionen vid takskjutportar för garage

- Ventilationsöppning med en ”råttfälla” på översta portsektionen som tillval
- Portens nedre sektion förblir stängd mot golvet och förhindrar att smådjur eller löv kan komma in
- Automatisk öppning och stängning via funktionen ”Ventilationsläge” genom fuktsensorn HKSI eller Smart Home-system som ansluts via motorns HCP-BUS
- Manuell öppning och stängning med handsändare eller knapp
- Tillval för alla garageportar LPU 67 Thermo* och LPU 42* med motor
- Kan eftermonteras på alla garageportar LPU 42* med SupraMatic eller ProMatic (tillverkade fr.o.m. 2012)

* för SupraMatic 4 (från 10.2019), SupraMatic 3 (från 07.2013, Index C), ProMatic 4 (från 10.2019) och WA 300 S4 (från 01.2014, Index D)

** endast N-, L-, Z-beslag, ej för gångdörrsportar

LED-belysning för portar

LED-ljusrampen 1 med neutralt vitt ljus belyser din port och sidodörr på ett dekorativt sätt. Insticksystemet kan kortas av efter behov och passar därför alla portar. Välj mellan att montera LED-ljusrampen ovanför porten (bilden till vänster) eller på portbladets nederkant.

LED-avstånd: 125 mm
Energiklass A

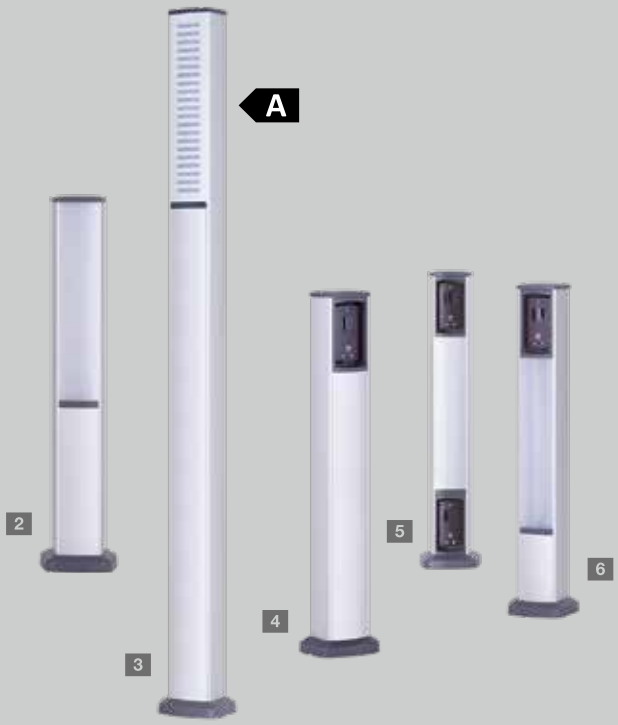

Belysnings- och säkerhetstillbehör

Hörmanns sortimentet av monteringsstolpar i väderbeständigt, eloxerat aluminium ger mer ljus och bättre säkerhet. Du kan utrusta stolparna individuellt med olika insatser för fotoceller och LED-ljusmoduler.

Belysningsstolpe

2 **SLS-K**
Med LED-ljusmodul
Höjd 550 mm
3 **SLS-L**
Med LED-ljusmodul och dekorsektion
Höjd 1080 mm

Energiklass A

Säkerhetsstolpe STL

4 Basutförande med plats för en fotocell höjd 550 mm
5 Två fotoceller som tillval
6 En fotocell och LED-ljusmodul som tillval

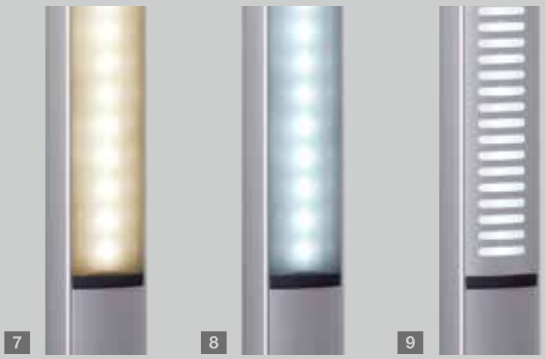

LED-ljusmoduler

Du kan välja mellan varmt 7 eller neutralt 8 vitt ljus i ljusmodulerna. De kan dessutom bli extra snygga med dekorsektionen i aluminium som tillval 9.

HH MP 7573

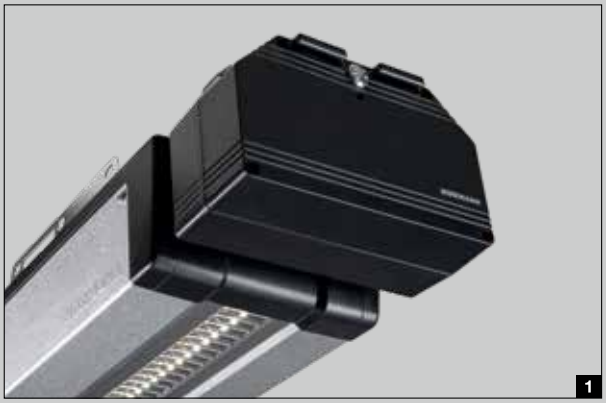

Nödströmsförsörjning

1 Nödbatteriet HNA för garageportsmotorer

Denna nödströmsförsörjning kompenserar vid strömavbrott på upp till 18 timmar och max. 5 portcykler. Nödbatteriet laddar upp sig igen automatiskt under normal drift. Alla aktuella garageportsmotorer från Hörmann kan kompletteras med nödbatteriet.

2 Nödbatteriet HNA Outdoor för infartsgrindmotorer

Slaggrindsmotor RotaMatic och VersaMatic och skjutgrindsmotor LineaMatic kan även utrustas med en nödförsörjning för överbryggning vid strömavbrott. Kan monteras på en vägg eller i marken.

Extra nödupplåsning

För garage utan en andra ingång erbjuder vi dessa möjligheter att öppna garageporten utifrån i nödfall (t.ex. vid strömavbrott):

3 Takskjutportar utan handtag

Låset för nödfrikoppling, med den diskreta rundcylindern (kan inte integreras i husets låssystem), låser upp garageporten och kan utan problem användas vid ett nödfall.

4 Vipp- och takskjutportar med handtag

För vipp- och takskjutportar med handtag kan nödfrikopplingen även manövreras med porthandtaget. Porten öppnas då med en vajer från insidan. Nödfrikopplingshandtaget med lås kan integreras i husets låssystem (bilden visar handtaget på en takskjutport).

Säkerhet

5 Fotocell

De tillförlitliga systemen med envägsfotocell från Hörmann stoppar porten omedelbart när ljusstrålen bryts. De kan monteras direkt på porten eller integreras i monteringsstolparna STL (se sidan 47).

Garageportsmotor SupraMatic, ProMatic

		BiSecur SupraMatic E	BiSecur SupraMatic P	BiSecur ProMatic	ProMatic Akku
Portcykler (öppna / stäng)	Per dag / timme	25 / 10	50 / 10	25 / 10	5 / 2
Lämplighet	Portar med gångdörrar / träportar	● / ●	● / ●	● / ●	– / –
	Portbredd max.	5500 mm	6000 mm	5000 mm	3000 mm
	Portbladsyta max.	13,75 m²	15,00 m²	11,25 m²	8 m²
Motordata	24 V likströms växelmotor	●	●	●	●
	Nätanslutning	230 V – 240 V växelspänning			Se inbyggnadsdata
	Effektförbrukning	0,2 kW	0,2 kW	0,2 kW	
	Drag- och tryckkraft	650 N	750 N	600 N	350 N
	Kortvarig toppkraft	800 N	1000 N	750 N	400 N
	Öppningshastighet max.	25 cm/s*	25 cm/s*	20 cm/s**	13 cm/s
	Standby	< 1 W	< 1 W	< 1 W	< 0,1 W
	Hus	Rostfritt stål och plast, grundplatta av galvaniserat stål		Plast, grundplatta av galvaniserat stål	
	Temperaturområde	–20 °C till +60 °C			–15 °C till +45 °C
	Skyddsklass	Endast för torra utrymmen			
Styrelektronik	Indikering	Dubbel 7-segmentsdisplay		LED	
	Manövrering och programmering	Manöverelement med knappar		På motorkåpan	
	Impulsstyrning	●	●	●	●
	Inställbar kraftbegränsning	●	●	●	●
	Mjukstart och mjukstopp kan ställas in	●	●	–	–
	Inställbar remavlastning	●	●	●	●
	Motorbelysning, delöppning och ventilationsläge kan ställas in	●	●	●	–
	Automatisk stängning kan ställas in	5 – 300 s	5 – 300 s	30 – 180 s	–
	Automatisk stängning och delöppning kan ställas in	5 – 240 s	5 – 240 s	–	–
	Motorbelysning kan ställas in / förinställd	30 – 600 s / 60 s	30 – 600 s / 60 s	– / 120 s	● / 30 s
	Snabbgående öppningsfunktion	●	●	●	–
Utrustning	Handsändare (868 MHz)	HSE 4 BS (svart greppvänlig yta med ändkåpor av krom)		HSE 4 BS (svart greppvänlig yta med ändkåpor av plast)	
	Integrerad mottagare (868 MHz)	Tvåvägs 5-kanalsmottagare BS			Mottagare fast kod
	Bluetooth-mottagare	●	●	○***	–
	LED-belysning / LED-löpljus	20 LED / –	30 LED / ●	10 LED / –	– / –
	Anslutning för fotocell / kontaktlist	● / ●	● / ●	● / ●	– / –
	Anslutning för externa manöverelement	●	●	●	–
	Anslutning för nödbatteri	●	●	●	–
	Snabbupplåsning manövreras inifrån	●	●	●	●
	Anslutningskabel med europakontakt	●	●	●	–
	Inbrottsförebyggande uppskjutningsspärr	●	●	●	●
	Universalbeslag för vipp- och takskjutportar	●	●	●	●

* vid takskjutport med SupraMatic E upp till 7,5 m² portbladsyta, med SupraMatic P upp till 9 m² portbladsyta
** vid takskjutport
*** i kombination med mottagaren HET-BLE

● = Standard
○ = Tillval

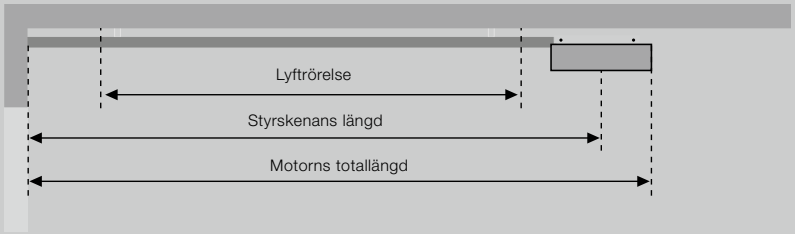

Skentyp		Totallängd	Styrskenans längd	Lyftrörelse
K	Kort skena	3200	2975	2475
M	Medellång skena	3450	3225	2725
L	Lång skena	4125	3900	3400

Användningsområde för skenor i garageportar från Hörmann				Höjd
K	Berry-vipportar Takskjutportar med N-beslag Takskjutportar med Z-, L-, H-beslag			till 2500 till 2250 till 2125
M	Berry-vipportar Takskjutportar med N-beslag Takskjutportar med Z-, L-, H-beslag			till 2750 till 2500 till 2375
L	Takskjutportar med N-, Z-, L-, H-beslag			till 3000

Observera lyftrörelsen för andra portfabrikat!

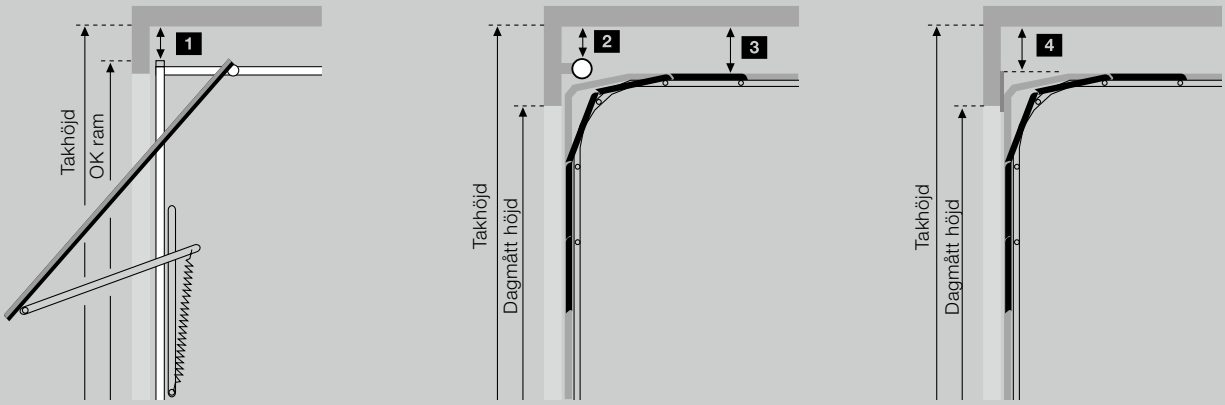

Nödvändigt fritt utrymme

1 Berry-vipportar	
N 80	0
N 80, motiv 905, motiv 941 eller med träfyllning	15
DF 98, DF 95, DF 80	65

2 Takskjutportar med torsionsfjäderteknik	
Med N-beslag takhöjd = dagmåtthöjd + 210	0
Med H-beslag	0

4 Takskjutportar med dragfjäderteknik	
Med Z-beslag takhöjd = dagmåtthöjd + 115	15

Observera följande:
Vid isolerade portar som utsätts för stark sol ska drivenheten monteras 40 mm högre på grund av risken för böjning i portsektionerna.
Alla mått är minimimått i mm.

3 Takskjutportar med torsionsfjäderteknik	
Med L-beslag takhöjd = dagmåtthöjd + 115	15

Andra portfabrikat	
Mellan portens högsta öppningspunkt och taket	30

Slaggrindsmotor RotaMatic

		BiSecur RotaMatic	BiSecur RotaMatic P	BiSecur RotaMatic PL	RotaMatic Akku-Solar
Portcykler (öppna / stäng)	Per dag / timme	20 / 5	40 / 10	40 / 10	5 / 2
Lämplighet	Porthöjd max.	2000 mm	2000 mm	2000 mm	3000 mm
	Flygelbredd min. – max.	1000 – 2500 mm	1000 – 2500 mm	1500 – 4000 mm	1000 – 2500 mm
	Flygelvikt max.	220 kg	400 kg	400 kg	120 kg
Motordata	Motor	24 V likströms växelmotor			
	Nätanslutning	230 V – 240 V växelspänning, 50 Hz			Se inbyggnadsdata
	Spindelhastigheter max.	2,5 cm/s	2,5 cm/s	2,5 cm/s	1,5 cm/s
	Drag- / tryckkraft	2000 N	2500 N	2500 N	1000 N
	Kortvarig toppkraft	2200 N	2700 N	2700 N	1100 N
	Standby	< 1 W	< 1 W	< 1 W	< 0,1 W
	Hus	Aluminium / väderbeständig plast	Aluminium / pressgjuten zink / väderbeständig plast	Aluminium / pressgjuten zink / väderbeständig plast	Aluminium / väderbeständig plast
	Temperaturområde	–20 °C till +60 °C			–15 °C till +45 °C
	Skyddsklass	IP 44	IP 44	IP 44	IP 44
Styrelektronik	Skyddsklass (separat styrenhetshus)	IP 65	IP 65	IP 65	IP 65
	Impulsstyrning	●	●	●	●
	Kraftbegränsning	●	●	●	●
	Mjukstart och mjukstopp	●	●	●	●
	Automatisk stängning kan ställas in	●	●	●	●
	Antal skyddsanordningar som kan anslutas	3	3	3	1
Ändläge	Stäng port	Kan ställas in med integrerad ändlägesbrytare eller ändanslag			
	Öppna port	Kan programmeras (dvs. ändanslag behövs inte!)			
Utrustning	Handsändare (868 MHz)	HS 5 BS (svart greppvänlig yta)			HSE 4 BS (svart greppvänlig yta med ändkåpor av plast)
	Integrerad mottagare (868 MHz)	Tvåvägs 5-kanalsmottagare			Mottagare för fast kod för funktionen impuls och delöppning
	Avläsning av portläget	●			–
	Bluetooth-mottagare	○*	○*	○*	○*
Elektrisk anslutning	Nättilledning	230 V, NYY 3 × 1,5 mm² (på plats)			
	Motorkabel	Anslutningskabel upp till 10 m NYY 5 × 1,5 mm² (på plats)			
	Extra styrkabel	Alla kablar i markområdet NYY, t.ex. 5 × 1,5 mm²			
	Tilledning ellås	NYY 3 × 1,5 mm² (på plats) i markområdet H07RN-F 2 × 1 mm² på portbladet			

Alla kablar ska dras separat!

* i kombination med mottagaren HET-BLE

● = Standard
○ = Tillval

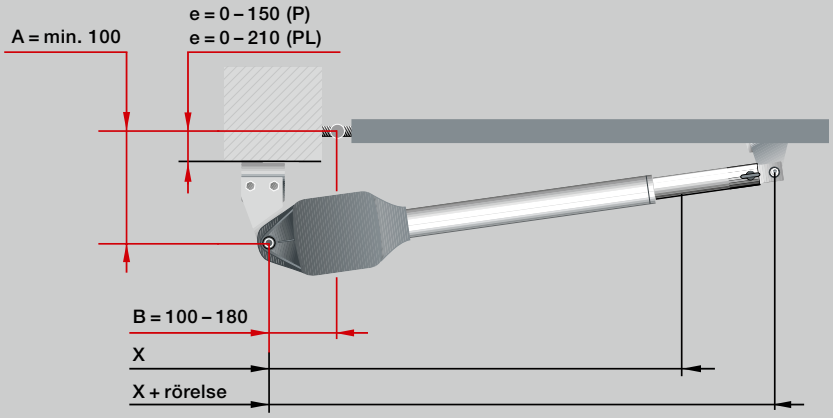

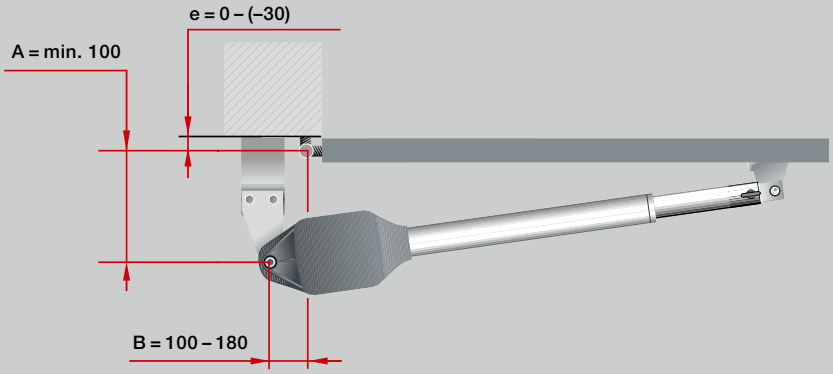

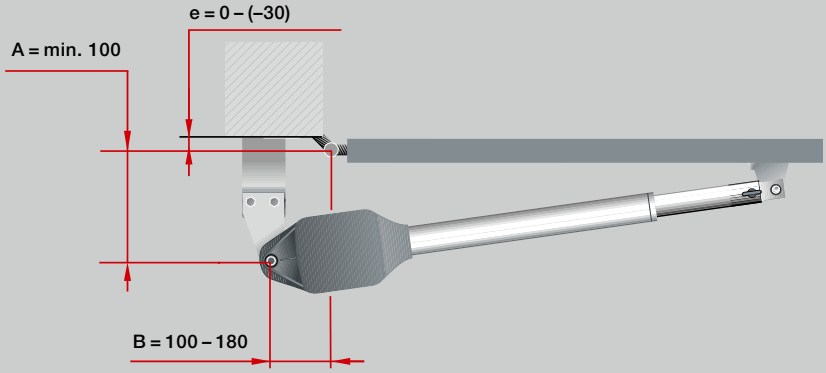

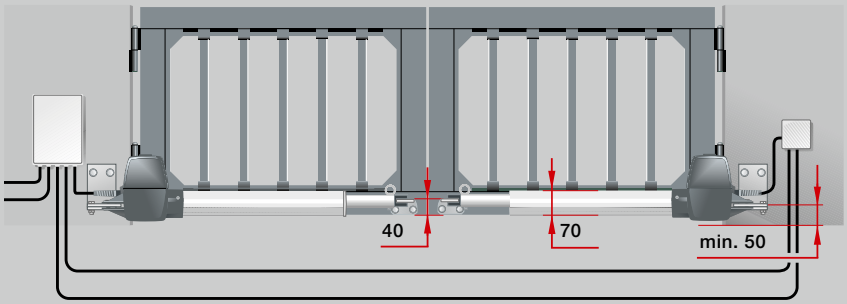

RotaMatic

Mått	x	x + rörelse
RotaMatic / RotaMatic P	720	1120
RotaMatic PL	820	1320

e = avstånd mellan portens vridpunkt och monteringsplatta

Observera följande:
För en optimal grindrörelse ska skillnaden mellan A-måttet och B-måttet vara max 40 mm.
Alla illustrationer och uppgifter baseras på standardbeslag. Andra utrustningsvarianter finns.

Alla mått är minimimått i mm.

Slaggrindsmotor VersaMatic

		BiSecur VersaMatic	BiSecur VersaMatic P	VersaMatic Akku-Solar
Portcykler (öppna / stäng)	Per dag / timme	20 / 5	40 / 10	5 / 2
Lämplighet	Porthöjd max.	2000 mm	2000 mm	2000 mm
	Flygelbredd min. – max.	1000 – 2000 mm	1000 – 3000 mm	1000 – 2000 mm
	Flygelvikt max.	200 kg	300 kg	120 kg
Motordata	Motor	24 V likströms växelmotor		
	Nätanslutning	230 V – 240 V växelspänning, 50 Hz		
	Nominellt vridmoment	50 Nm	60 Nm	50 Nm
	Vridmoment max.	250 Nm	300 Nm	250 Nm
	Tomgångsvridmoment max.	2,6 v/min	2,7 v/min	1,7 v/min
	Standby	< 1 W	< 1 W	< 0,4 W
	Hus	Aluminium / Pressgjuten zink / Väderbeständig, glasfiberförstärkt plast		
	Temperaturområde	–20 °C till +60 °C		–15 °C till +45 °C
	Skyddsklass	IP 44	IP 44	IP 44
Styrelektronik	Skyddsklass (separat styrenhetshus)	IP 65	IP 65	IP 65
	Impulsstyrning	●	●	●
	Kraftbegränsning	●	●	●
	Mjukstart och mjukstopp	●	●	●
	Automatisk stängning kan ställas in	●	●	●
	Antal skyddsanordningar som kan anslutas	3	3	1
Ändläge	Stäng port	Kan ställas in med integrerad ändlägesbrytare eller ändanslag på plats		
	Öppna port	Kan ställas in med integrerad ändlägesbrytare (dvs. ändanslag på plats behövs inte!)		
Utrustning	Handsändare (868 MHz)	HS 5 BS (svart greppvänlig yta)		
	Integrerad mottagare (868 MHz)	Tvåvägs 5-kanalsmottagare		
	Avläsning av portläget	●		
	Bluetooth-mottagare	○*	○*	○*
Elektrisk anslutning	Nättilledning	230 V, NYY 3 × 1,5 mm² (på plats), max längd 30 m		
	Motorkabel	NYY 5 × 1,5 mm² (på plats)		
	Extra styrkabel	Alla kablar i markområdet NYY, t.ex. 5 × 1,5 mm² (på plats, maxlängd 30 m)		
	Tilledning ellås	NYY 3 × 1,5 mm² (på plats, max. längd 30 m) i markområdet H07RN-F 2 × 1 mm² på portbladet		

Alla kablar ska dras separat!

* i kombination med mottagaren HET-BLE

● = Standard
○ = Tillval

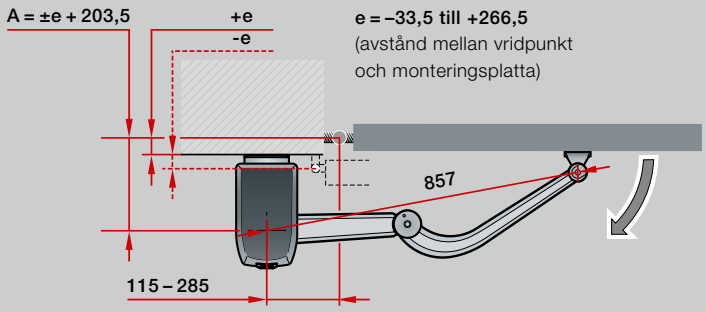

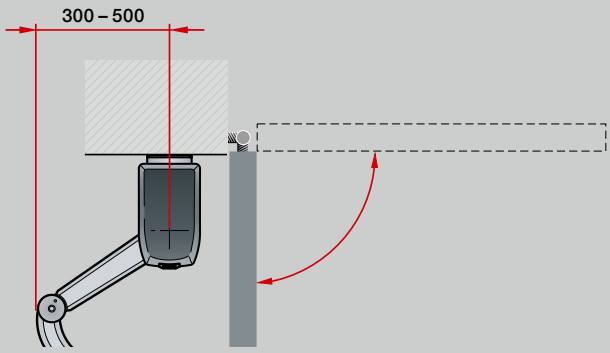

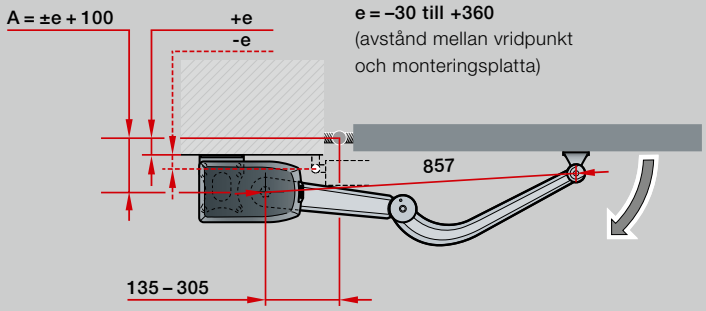

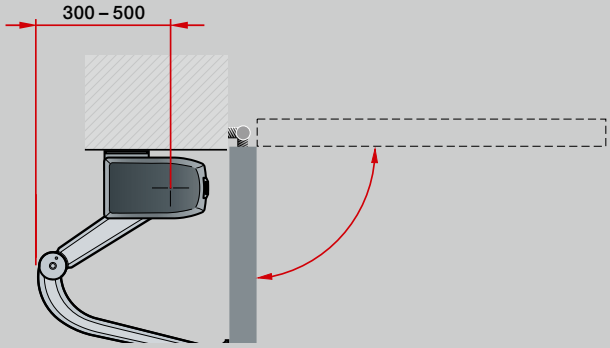

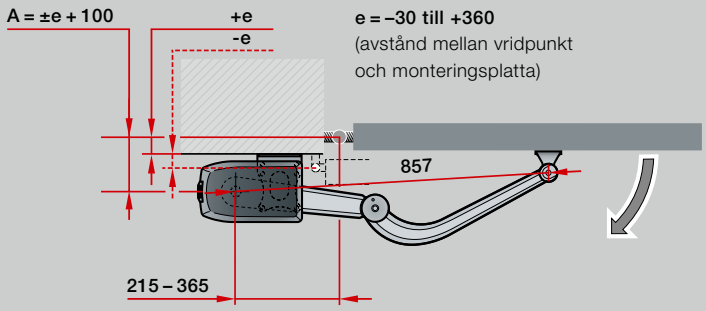

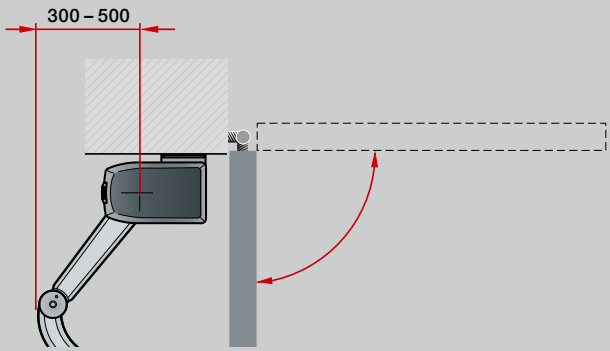

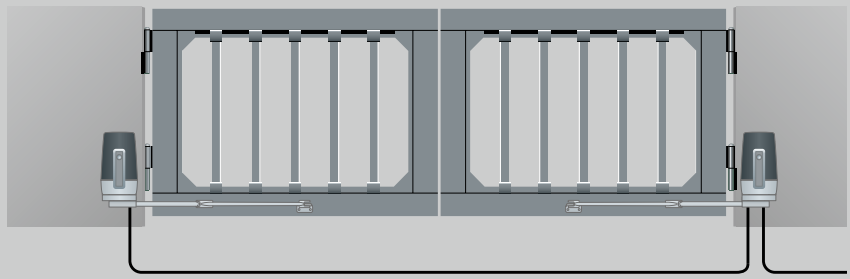

Alla mått är minimimått i mm.

Observera följande:
Alla illustrationer och uppgifter baseras på standardbeslag. Andra utrustningsvarianter finns.

Skjutgrindsmotor LineaMatic, STA 400

		BiSecur LineaMatic	BiSecur LineaMatic P	LineaMatic H	STA 400
Portcykler (öppna / stäng)	Per dag / timme	20 / 5	40 / 10	40 / 10	100 / 20
Lämplighet	Porthöjd max.	2000 mm	2000 mm	2000 mm	3000 mm
	Portbredd min. – max.	800 – 6000 mm	800 – 8000 mm	800 – 10000 mm	1000 – 17000 mm
	Portvikt max. vid grindar med markstyrning vid självbärande grindar	 300 kg 250 kg	 500 kg 400 kg	 800 kg 600 kg	 2500 kg 1800 kg
Motordata	Motor	24 V likströms växelmotor			Växelströmsdriven växelmotor
	Nätanslutning	230 V – 240 V växelspänning, 50 Hz			
	Grindhastigheter max.	22 cm/s	20 cm/s	15 cm/s	
	Drag- / tryckkraft	650 N	1000 N	1200 N	2000 N
	Kortvarig toppkraft	800 N	1200 N	1400 N	2300 N
	Standby	< 1 W	< 1 W	< 1 W	< 7 W
	Hus	Pressgjuten zink / Väderbeständig plast			Väderbeständig plast
	Temperaturområde	–20 °C till +60 °C			
	Skyddsklass	IP 44	IP 44	IP 44	IP 65
Styrelektronik	Styrningen integrerad i motorns hus	●	●	●	●
	Inställbar kraftbegränsning	●	●	●	●
	Mjukstart och mjukstopp kan ställas in	●	●	●	●
	Magnetisk ändlägesbrytare	●	●	●	
	Elektronisk portpositionsgivare				●
	Integrerad automatisk stängning	●	●	●	●
	Programmerbar personpassage	●	●	●	●
	Antal skyddsanordningar som kan anslutas	3	3	3	3
Utrustning	Handsändare (868 MHz)	HS 5 BS (svart greppvänlig yta)		Utan fjärrstyrning	
	Integrerad mottagare (868 MHz)	Tvåvägs 5-kanalsmottagare			
	Avläsning av portläget	●		○*	–
	Bluetooth-mottagare	○**	○**	○**	○**
Elektrisk anslutning	Nättilledning	230 V, NYY 3 × 1,5 mm² (på plats)			
	Extra styrkabel	Alla kablar i markområdet NYY, t.ex. 5 × 1,5 mm²			
	Mått fundament	Minst 440 × 300 × 800 mm (frostsäkert)			710 × 410 × 800 mm (frostsäkert)
	Tilledning	Tomrörets placering, se bild			

Alla kablar ska dras separat!

* som tillval med ESE
** i kombination med mottagaren HET-BLE

● = Standard
○ = Tillval

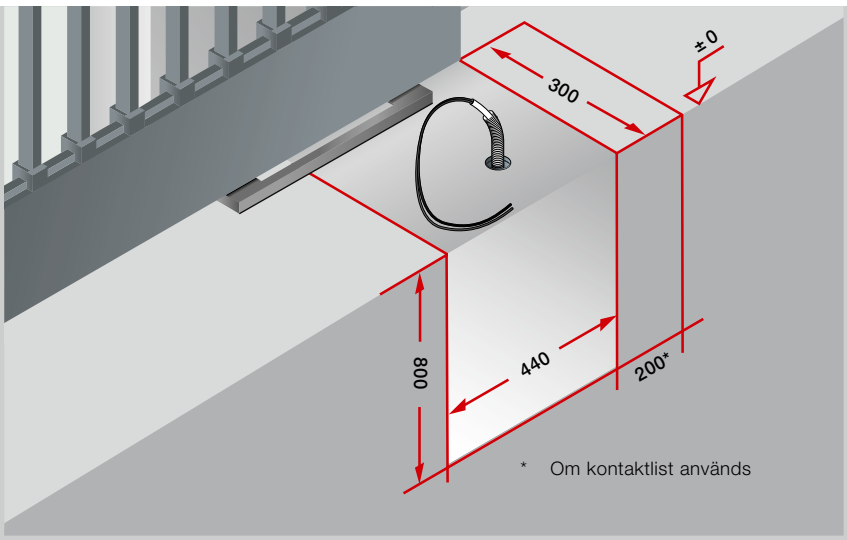

LineaMatic

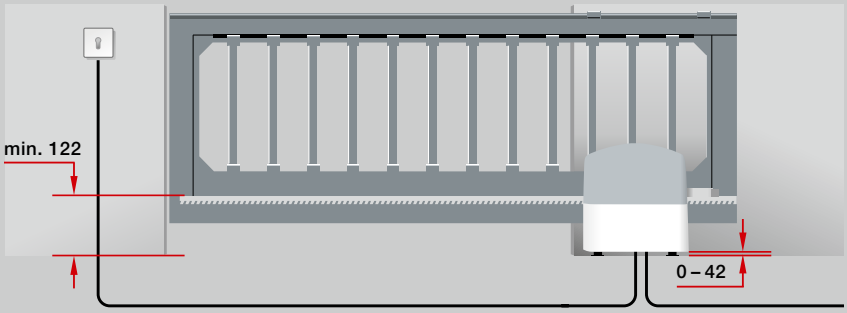

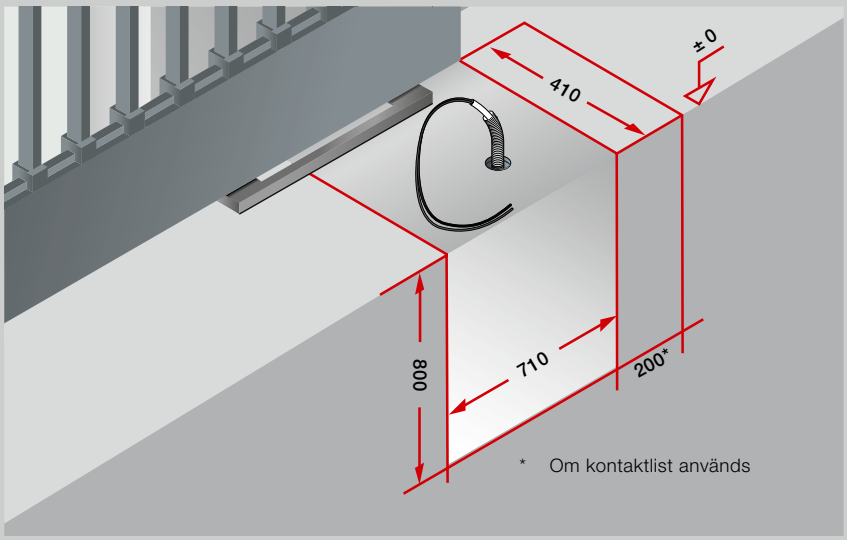

STA 400

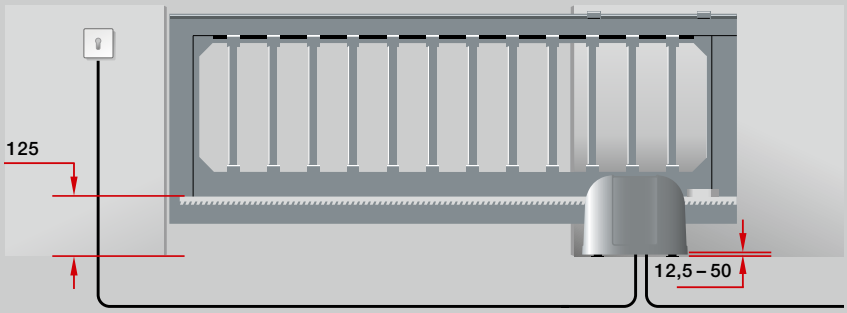

Observera följande:
Anmärkning: För att motsvara kraven enligt DIN EN 13241 rekommenderas att en kontaktlist används.

Alla mått är minimimått i mm.

HORMANN

Upplev Hörmann-kvalitet för nybyggen och modernisering

Med produkter från Hörmann blir det enkelt att planera. Välj bland beprövade lösningar och kombinera högklassiga produkter som fungerar perfekt tillsammans.

- **Garageportar**
  Vipp- eller takskjutportar av stål eller trä, anpassade efter din personliga arkitekturstil.
- **Portmotor och dörröppnare**
  Njut av komfort och inbrottsförebyggande säkerhet med Hörmann garage- och grindmotorer.
  Med dörröppnare från Hörmann kan du även dra nytta av denna komfort i bostaden.
- **Entrédörrar**
  Vårt omfattande program med entrédörrar har dörrmotiv som uppfyller alla behov, krav och önskemål.
- **Ståldörrar**
  Solida dörrar för alla områden i huset, från källaren till vinden.
- **Karmar**
  Välj ur vårt stora program för nybygge, utbyggnad och modernisering.

Garageportar och motorer

Thermo65 / Thermo46 entrédörr

Ståldörrar

Hörmann – kvalitet utan kompromisser

Hörmann KG Amshausen, Tyskland

Hörmann KG Antriebstechnik, Tyskland

Hörmann KG Brandis, Tyskland

Hörmann KG Brockhagen, Tyskland

Hörmann KG Dissen, Tyskland

Hörmann KG Eckelhausen, Tyskland

Hörmann KG Freisen, Tyskland

Hörmann KG Ichtershausen, Tyskland

Hörmann KG Werne, Tyskland

Hörmann Alkmaar B.V., Nederländerna

Hörmann Legnica Sp. z o.o., Polen

Hörmann Beijing, Kina

Hörmann Tianjin, Kina

Hörmann LLC, Montgomery IL, USA

Hörmann Flexon LLC, Burgettstown PA, USA

Shakti Hörmann Pvt. Ltd., Indien

Hörmann erbjuder ett komplett sortiment av byggprodukter från egna fabriker. Vi har ett nätverk av försäljnings- och serviceföretag över hela Europa och vi har även etablerat oss i USA och Asien. Detta gör oss till en stark och pålitlig internationell partner för byggprodukter av högsta klass. Vi står för ”Kvalitet utan kompromisser”.

GARAGEPORTAR

MOTORER

INDUSTRIPORTAR

LASTNINGSTEKNIK

DÖRRAR

KARMAR

Hörmann Svenska AB, Box 1206, S-701 12 Örebro

Version 10.2019 / Tryckning 05.2020 / HF 85945 SV / PDF www.hoermann.com

HÖRMANN